F

注油機器

LUBRICATING EQUIPMENT

2016.5.13

LARGE VEHICLE LUBUCATING SYSTEM

大型車用集中給油システム

大型車の集中給油システムのレイアウト例です。ツインエースのリフトを中心としてグリース、オイル、エアーの各リールが天井より供給され、廃油の処理、部品の洗浄、下部洗浄、ベアリンググリースの注脂など各作業に省力機器が採用されています。大型車整備工場の近代化・合理化を実現するシステムです。

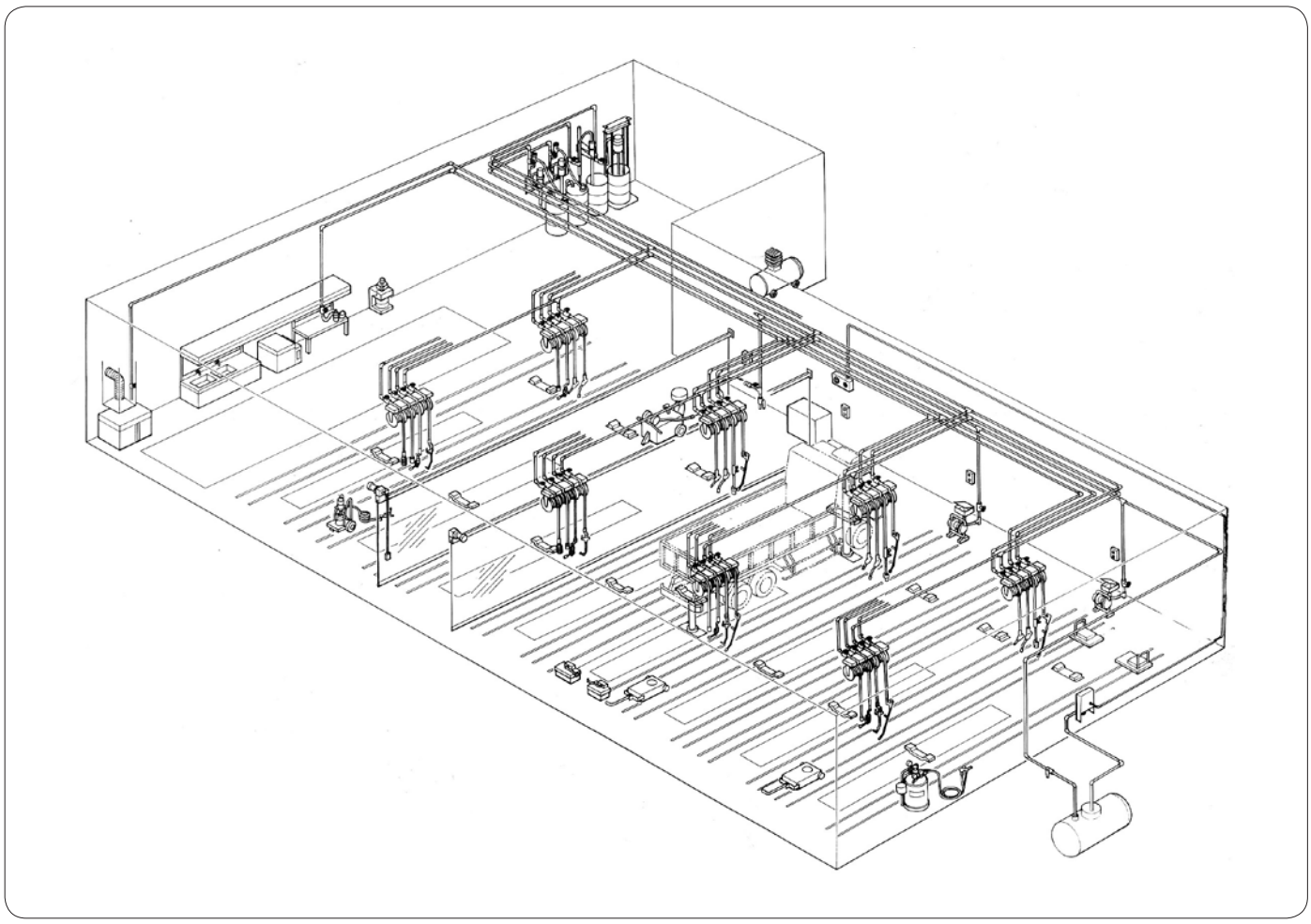

主な設備機器

- 250型 55：1　ドラムポンプユニット
- 140型 50：1
- 125型壁面取付けポンプユニット
- LOレベラーム
- 取付けレール
- オイル用リール　1/2×15m
- プリセット型流量計付ガン
- ノンドリップノズルF(スイベル)
- ノンドリップノズルP(スイベル)
- グリース用リール　3/8×15m
- 高圧グリースガン
- エアー用リール　1/2×15m
- SR取付けブラケット
- 温水用リール　3/8×15m
- CWH用ストップガン
- 水リール　1/2×15m
- ベアリンググリース用特注リール
- ベアリンググリース用ガン
- L型ノンドリップノズル
- ドレーンカート
- ドレンボックス
- ダイアフラムポンプ(廃油圧送用)
- ドレンキャビネット
- モーターオイル用多量オイルガン
- ドレーンカート
- ポートワッシャー(下部洗浄装置)
- ツインエース
- 温水洗浄機
- ランドリー(オートパーツワッシャー)
- ベアリンググリース給脂機
- ホイールドーリー
- 廃油タンク、液面制御装置

OVERHEAD HOSEREEL SET

オーバーヘッドホースリールセット

HR型ホースリールは、整備工場・ガソリンスタンドをはじめ各種の生産工場等において作業場の天井・壁面あるいは床面などに取付け、オイル・グリースの供給の省力化に役立ちます。内蔵のストッパーにより任意の長さでロックでき、作業終了後はスプリングにより自動的に巻き戻されます。オイル・グリースは工場内の油庫などに設置するエアーパワーポンプでくみ出され、配管を通してホースリールまで圧送されるので作業者が作業場所を離れる必要はありません。

●大型車向け用

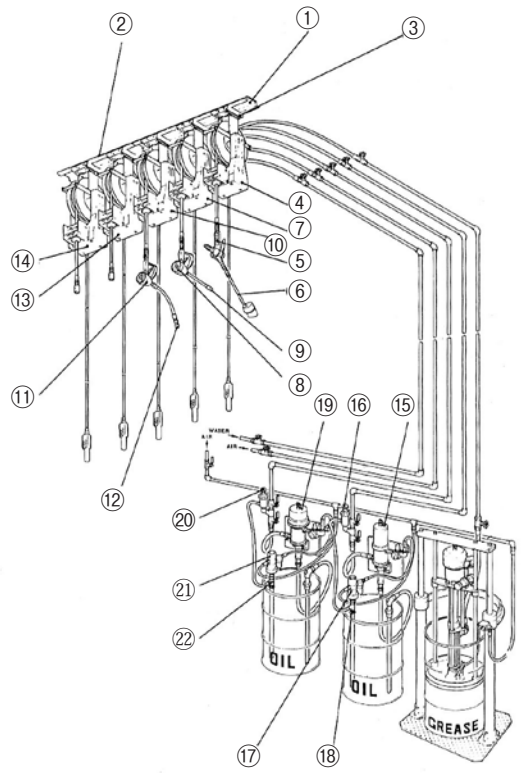

●中、小型車向け用

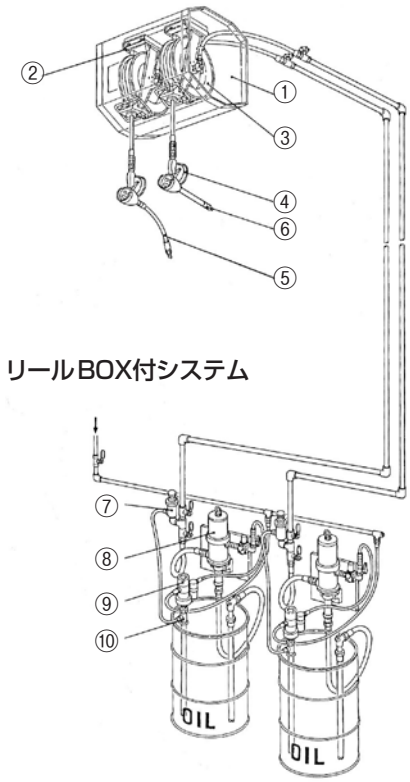

リールBOX付システム

●大型車向け用

No.	型　式	品名	数量
①	R-3	取付レール（3連用）	1
②	R-2	〃　（2連用）	1
③	RK-S	取付ブラケット	5
④	EHR-4C15	電動ホースリール グリース用1/2×15m	1
⑤	850014SP	HPフローガン（ハブグリス給油脂用）	1
⑥	BGP-100NGS	インナーハブ用アタッチメント	1式
⑦	EHR-4G15	電動ホースリール オイル用	1
⑧	801-429	バッチメーター（60L）	1
⑨	801-152	ノンドリップノズルP	1
⑩	EHR-4G15	電動ホースリール オイル用	1
⑪	801-429	バッチメーター（60L）	1
⑫	801-195	ノンドリップノズルF	1

No.	型　式	品名	数量
⑬	EHR-4A15	電動エアーリール	1
⑭	EHR-3WH15	電動ホースリール 高圧温水用	1
⑮	KP-110	壁取付ポンプユニット 5×1	1
⑯	682-428	リリーフ弁（リターンホース付）	1
⑰	SA-4100	LO・レベラーム下限検知	1
⑱	802-781	レベラーム取付台	1
⑲	KP-125	壁取付ポンプユニット	1
⑳	682-428	リリーフ弁（リターンホース付）	1
㉑	SA-4100	LO・レベラーム下限検知	1
㉒	802-781	レベラーム取付台	1

●中、小型車向け用

No.	型　式	品名	数量
①		HR用リールBOX（2連用、レール付）	1
②	RK-S	取付ブラケット	2
③	HR-3G10	オイル用ホースリール 3/8×10m	2
④	802-765	デジタルグリップメーター	2
⑤	801-195	ノンドリップノズルF	1
⑥	801-152	ノンドリップノズルP	1
⑦	682-428	リリーフ弁（リターンホース付）	2
⑧	KP-110	壁取付ポンプユニット 5×1	2
⑨	SA-4100	LO・レベラーム下限検知	2
⑩	802-781	レベラーム取付台	2

HOSE REELS

ホースリールシリーズ

HR型

EHR型

型　式	用　途	最高使用圧 MPa	ホース内径×長さ m サービスホース	一次側ホース内径×長さ　m イン側ホース	本体重量 kg
HR-4A15	エアー用	1.5	1/2×15×R1/2	1/2×1×R1/2	11.2
HR-3C15	グリース用	35	3/8×15×G3/8	3/8×1×G3/8	16.9
HR-4W15	水用	1.5	1/2×15×R1/2	1/2×1×R1/2	13.7
HR-3WH15	高圧温水用	25(50℃) 110(150℃)	3/8×15×G3/8	3/8×1×G3/8	13.8
HR-3G10	オイル用	7.5	3/8×10×G3/8	1/2×1×G1/2	12.1
HR-4G15			1/2×15×G1/2	1/2×1×G1/2	16.3
EHR-3G10	オイル用	10.5	3/8×10×R3/8	3/8×1×R3/8	23
EHR-4G10			1/2×10×R1/2	1/2×1×R1/2	24
EHR-4G15			1/2×15×R1/2	1/2×1×R1/2	27
EHR-4G20			1/2×20×R1/2	1/2×1×R1/2	30
EHR-3C10	グリース用	35	3/8×10×R3/8	3/8×1×R3/8	25
EHR-3C15			3/8×15×R3/8	3/8×1×R3/8	29
EHR-4C15			1/2×15×R1/2	1/2×1×R1/2	31
EHR-4A15	エアー用	1.5	1/2×15×R1/2	1/2×1×R1/2	26
EHR-4W15	水用		1/2×15×R1/2	1/2×1×R1/2	29
EHR-3WH10	高圧温水用	10.5	3/8×10×G3/8	3/8×1×R3/8	23
EHR-3WH15			3/8×15×G3/8	3/8×1×R3/8	26

＊EHRシリーズ:駆動モーターAC100V、900W、アップダウンスイッチ付。

ホースリールシリーズ

型　　式	用　　途	耐　　圧	ホース口径×長さ	配　管　接　続　ホ　ー　ス	重　　量
S4303810	オイル	60kg	3/8 × 10m	3/8 × 1m　20A 25Aブッシュ付	20kg
S4303815			3/8 × 15m		
S4301210			1/2 × 10m	1/2 × 1m　20A 25Aブッシュ付	
S5301215			1/2 × 15m		25kg
S530G3810	グリース	400kg	3/8 × 10m	3/8 × 1m　20A 25Aブッシュ付	
S530G3812			3/8 × 15m		
S430H3810	温水	60kg	3/8 × 10m	3/8 × 1m　20Aブッシュ付	20kg
S430H3815			3/8 × 15m		
S430A3810	エアー	20kg	3/8 × 10m	8.5×2S×12.5　3/8×1m　20A	
S430A3815			3/8 × 15m		
S430A1210			1/2 × 10m	11.0×2S×16.0　1/2×1m　20A	
S430A1215			1/2 × 15m		
S430W2210	水	20kg	10m	12.7×19.0　3/8×1m　20A	
S430W2215			15m		

●全機種ともブラケット付です。

取付レール

2台以上のホースリールを並べて取り付ける場合には、取付レールを使用すると工事も簡単に行え整然と取り付けることができます。
下表の中より取り付けるリールの数に合わせて別途ご購入下さい。

型　式	リール取付数	全　長　mm	本体重量　kg
R-1	1	140	1.5
R-2	2	520	5.3
R-3	3	900	9.2
R-4	4	1,280	13.0

ACCESSORY FOR HOSE REEL

ホースリール用アクセサリー

●ホースリールシリーズの豊富なアクセサリー　潤滑油の種類、作業場所のスペースに合わせてレイアウトし、給油作業・潤滑油管理の合理化に合ったアクセサリーをお選びください。

≪オイル用≫

804-553 OIL-SJ
スイーベルジョイント
Rc3/8(Rc1/2)×R1/2

Rc1/2

804-536 LBM-P
プリセットバッチメーター

デジタルタイプ、6種類の設定量をメモリーします。
レバーを引くだけで、設定量になると自動停止します。
プリセット範囲：0.1～99.9L
（1設定のみ100～999L　可能）

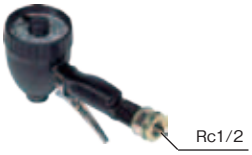

Rc1/2

801-428 LBM-G
ピストルグリップメーター

潤滑油の給油又は、小分け作業に最適な流量計付きのオイルガンです。
流量計は2針式で、長針は1L/1回転、短針は10L/1回転。最小目盛は0.1L。
積算計は付いていますが0戻しはできません。

Rc1/2

802-765 LBM-D
デジタルグリップメーター

小分け作業に最適なデジタル表示の流量計付きのオイルガンです。
最小 0.01Lから最大 999.99Lまで可能です。
積算計付でリセットが可能です。

Rc1/2

801-429 LBM-60
802-238 LBM-30
802-237 LBM-16
ルブバッチメーター

希望量に指針をセットしておけば、計量後自動停止する定量計です。
プリセット範囲：1～60L、1～30L、1～16L

Rc3/8(1/2)

851-138 ODV-M
オイルガン70M(流量計付き)

オイルガン 70Tに流量計を組み込んだオイルガンです。
流量計は4L/1回転、最小目盛は0.1Lです。

Rc3/8(1/2)

851-137 ODV-T
オイルガン 70T

コンパクトで使いやすいオイルガンです。
レバーの操作も軽くあらゆる用途に最適です。

Rc3/8(1/2)

851-136 ODV-L
オイルガン 70L

コンパクトで使いやすいオイルガンです。
レバーの操作も軽くあらゆる用途に最適です。

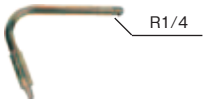

R1/4

800-680 DN-L
注油ノズルL

Rc1/2

850-139 HDV-G
多容量オイルガンG
（ギアオイル用）

多量の液量を必要とする用途に用います。
独特のバルブ機構でレバーを引く力はきわめて軽く、又、流量をコントロールすることもできます。

Rc1/2

850-138 HDV-M
多容量オイルガンM
（モーターオイル用）

多量の液量を必要とする用途に用います。
独特のバルブ機構でレバーを引く力はきわめて軽く、又、流量をコントロールすることもできます。

R1/2

800-440 NDN-G
ノンドリップノズルG

グリップメータ、ルブバッチメータの出口に接続します。
トランスミッション、デフなどへの給油時に使用します。

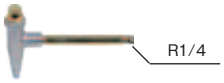

R1/4

800-730 DN-T
注油ノズルT

801-152 NDN-P
ノンドリップノズルP

802-865 NDN-F
ノンドリップノズルF

705-387 NDZ-P
ノズルP

ストレートタイプのオイルガン用ノズルです。
接続：材料入口　R1/2

801-204 NDN-L
ノンドリップノズルL

L型に曲がっているのでトランスミッションやデフなどへの給油に便利です。
接続：材料入口　R1/2

804-570 NDN-PS
ノンドリップノズルPS
（スイベル付）

ストレートタイプのオイルガン用ノズルです。
NDN-PS（スイベル付）は先端部分が360度回転します。
接続：材料入口　R1/2

804-569 NDN-FS
ノンドリップノズルF
（スイベル付）

フレキタイプのオイルガン用ノズルです。
NDN-FS（スイベル付）は先端部分が360度回転します。
接続：材料入口　R1/2

801-195 NDN-H
ノンドリップノズルH

耐油ホースで自在に曲げることが出来るオイルガン用ノズルです。
接続：材料入口　R1/2

800-441 NDN-M
ノンドリップM
（スイベル付）

ノズル先端に角度が付いているのでエンジンオイルなどの供給に便利です。
接続：材料入口　R1/2

ホースリール用アクセサリー

●オイルガン

MR.777

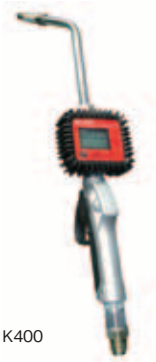
K400

K100

MR.777の特長

・プリセット機構により予めセットすれば指示通りの注入ができます。(5種類可能)
・積算機能付なのでバッチ合計を確認することができ、売り上げ計上に便利です。
・操作性のよいシートボタンを採用しています。
・見やすい液晶表示で電源節約機能付です。
・較正(キャリブレーション)が可能です。
・ノズルは5段階の首振りができます。

型　式	MR.777	K400	K100
計　測　原　理	オーバルギヤー方式		―
流　量　L/min	MAX30		
プリセット機能	あり	―	―
使　用　圧　力　MPa	7		
使　用　温　度　℃	―5～50		
精　度	±0.5%		―
使　用　電　池	単3×4本	単5×2本	―
適　合　油　種	潤滑油		
粘　度　mPa･s	10～5,000		

● 5色のグリップカバー(オプション)で油種の使い分けができ便利です。

≪グリース用≫

851-985 HPG-G
高圧グリースガン

車両･建機のグリースアップをはじめ、あらゆる分野の各種機器･設備のメンテナンスや、生産ラインにおいて製品へのグリース充填用に使用されるガンです。

≪ 100V電源コードリール用≫

SL-13TRB
ストロングライト

作業用ライトで、補強カバーの中に13Wの蛍光灯が内蔵しています。
定格: 100V
質量: 0.35kg

≪水･温水用≫

SJ-S
ガン用スイベルジョイント

N431510　1/2×3/8　真鍮
N431610　1/2×1/2　真鍮
N431710　1/2×3/4　真鍮
N431810　1/2×3/8　SUS
N431910　1/2×1/2　SUS
N432010　1/2×3/4　SUS

N400210
SGS-W
散水ガン
材質: SUS 316

N400310
SGS-R
散水ガン 高温用
材質: SUS 316

N400110
SGB-B
散水ガン
材質:真鍮

803926 WG-20
水用散水ガン

HOSE REEL

ホースリール

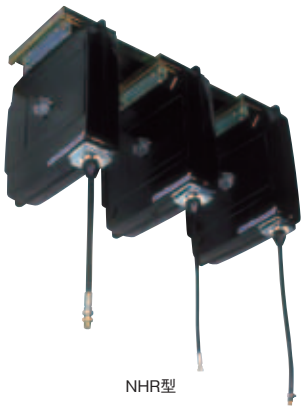

NHR型

NSHR型

型　式	用　途	最高使用圧力 MPa	サービスホース	イン側ホース	本体重量 kg
			ホース口径×長さm×接続口径		
NHR-3WA15	エアー・水用	1.5	3/8×15×R3/8	1/2×1×R1/2	24.0
NHR-4G10	オイル用	7.5	1/2×10×G1/2	1/2×1×G1/2	27.0
NHR-2C15	グリース用	35	1/4×15×G1/4	1/4×1×G1/4	30.0
NSHR-4WA20	エアー・水用	1.5	1/2×20×R1/2	1/2×1×R1/2	27.6
NSHR-6WA15		1.2	3/4×15	3/4×1	28.2
NSHR-25WA10			1×10	1×1	30.1
NSHR-4G20	オイル用	5.0	1/2×20×G1/2	1/2×1×G1/2	31.4
NSHR-6G15			3/4×15×G3/4	3/4×1×G3/4	33.4
NSHR-25G10			1×10×G1	1×1×G1	30.8
NSHR-3WH25	高圧温水用	18.0	3/8×25×G3/8	3/8×1×G3/8	35.8

OIL & GREASE HOSE REEL

オイル・グリース用ホースリール

ZLO-315D

ZSO-315D

型　式	用　途	最高使用圧力 MPa	ホース寸法 内径×長さ　m	本体寸法 mm	本体重量 kg
ZSO-308D	オイル用	7.0	9.3×8	202W×380D×392H	18.0
ZLO-315D			9.3×15	205W×516D×540H	26.0
ZLO-320D			9.3×20		28.3
ZLO-410D			12.3×10		25.4
ZLO-415D			12.3×15		27.6
ZLG-215D	グリス用	28.0	6.2×15		26.4
ZLG-315D			9.3×15		29.4

OIL PUMP

オイルポンプ(ドラムタイプ)

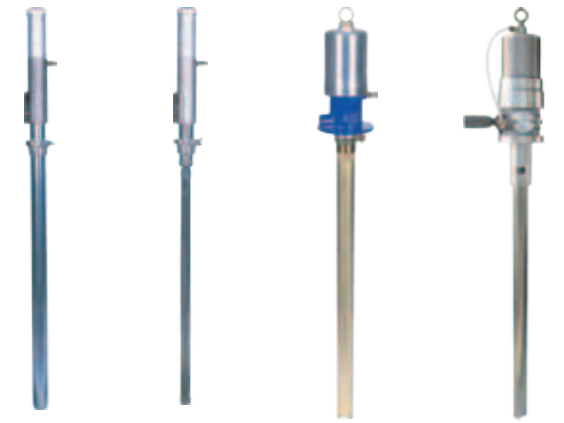

DR-50A1　DR-50A3　DR-110A5　DR-125A13

200Lドラム缶の2Bバングに直接差込んで使用するポンプです。
付属のバングアダプターで簡単に取付けることができます。

型　式	DR-50A-1	DR-50A-3	DR-110A-5	DR-125A-13
ポンプレシオ	1×1	3×1	5×1	13×1
最大吐出量 L/min	52	12	12.5	10
全　高 mm	1,270	1,270	1,275	1,519
本体重量 kg	5.3	5.4	11.7	21.2

OIL PUMP

オイルポンプ(パネルタイプ)

KP-125

ポンプはパネルユニットで壁面に取り付けられるので、ドラム缶の交換はサクションパイプの差し替えだけで簡単に行えます。

型　式	KP-110	KP-125	KP-90
ポンプレシオ	5×1	13×1	3×1
構　成	SH-110A5ポンプ パネルユニット サクションホース	SH-125A13ポンプ パネルユニット サクションホース	SH-90A3ポンプ パネルユニット サクションホース

GREASE PUMP UNIT

グリース用ポンプユニット

エアーリフト付台車にエアーポワードポンプをセットしたグリース用の圧送ポンプユニットです。エアーリフトの加圧により粘度の高いグリースも使用できます。

型　式	SKR110M50SAL
容　量	ペール缶(16～18kg)
エアー圧 MPa	0.2～0.69
ポンプレシオ	50×1(DP-110A50T)
吐出圧力 MPa	最高24.5
吐出量 g/min	最大1,200
本体重量 kg	38

AIR RECIPROCATING PUMP

エアーレシプロポンプ

タンク差し込み型（ドラムポンプ）

APD-1

APD-3

APD-5

自立架台付

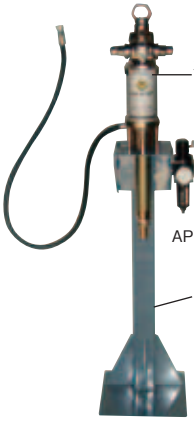

ポンプ用アクセサリー

SH-15N
吐出接続ホース
（1/2×1.5m）

LF-20S
減圧弁＆
フィルター

LF-25D
減圧弁＆
フィルター＆
オペレイトバルブ
（ポンプ停止用）

SP-TD
サクションパイプ・
ホースセット
（タンク用）

サクションパイプ

サクションホース

SP-DS
サクションパイプ・
ホースセット
（ドラム用）

サクションパイプ

サクションホース

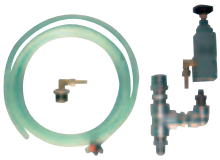
LF-30D 安全弁セット
・安全弁　・リリーフホース 2m
・配管接続用管材（25A/20A）
・ホースバンド　・検知管用チーズ
・カプラオス、メス

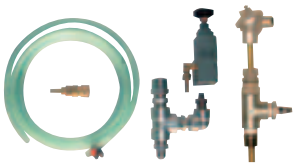
LF-35D 安全弁セット
（検知管併用型）
・安全弁　・リリーフホース 2m
・配管接続用管材（25A/20A）
・ホースバンド
・20Aブッシュ、タケノコ付き

型　式	APD-1	APD-3	APD-5	APW-3T	APW-5T	APW-11T
品　　名	ドラムポンプ only	ドラムポンプ only	ドラムポンプ only	エアーレシプロポンプセット	エアーレシプロポンプセット	エアーレシプロポンプセット
ポンプレシオ	1：1	3：1	5：1	3：1	5：1	11：1
エ ア ー 圧　MPa	0.8					
エアー入力径	1/4					3/4
エアー出口径	3/4	1/2				3/4
吐　出　量　L	30	20	18	20	18	30

LUBRICATOR

ルブリケーター

SKR-57

SKR-66

SGR-57

型　式	SKR-57	SKR-66	SGR-57
用途、ポンプレシオ	グリース、55×1	グリース、55×1	オイル、1.8×1
吐出圧力、吐出量	40MPa　320g/min	40MPa　320g/min	1.18MPa　7L/min
エ　ア　ー　圧　MPa	0.7	0.7	0.7
容　　量　L	ペール缶、角缶収納　16～18	ペール缶、角缶収納　16～18 （フォロープレートは使用できません）	20
全　　高　mm	784	845	784
本　体　重　量　kg	13.5	17.6	18.2
標　準　付　属　品	高圧ホース、グリースガン、 エアーチャック	高圧ホース、グリースガン、 チェックバルブ、フォロープレート、 エアーレギュレーター	ホース、オイルガン、専用油槽 流量計、エアーチャック

LUBRICATOR

ルブリケーター（パワードポンプ使用）

SKR110A50

SGR110A5

SKR110A50

大型110型のエアーパワードポンプを使用、吐出量が多く連続作業にも適しています。

SGR110A5

容量50Lの大型キャビネットに大型110型エアーパワードポンプをセット、一度に多量の給油を行う作業に適しています。
流量計付のグリップメーターが標準で付属しているので、給油量を正確に知ることができます。

型　式	SKR110A50	SGR110A5
用途、ポンプレシオ	グリース、50×1	オイル、5×1
吐　出　圧　力　MPa	最高35	最高3.5
吐　　出　　量	最大1,200g/min	最大11L/min
エ　ア　ー　圧　MPa	0.2～0.69	0.2～0.69
容　　量	ペール缶又は 角缶を収納 （16～18kg）	50L
本　体　重　量　kg	25	27.5
標　準　付　属　品	高圧ホース、 グリースガン、 フォロープレート エアーレギュレーター	グリップメーター、 耐油ホース、 ノンドリップノズル スイベルジョイント エアーレギュレーター

ACCESSORIES FOR LUBRICATOR

ルブリケーター用付属品

851-942

851-985

型　式	品　名　・　備　考
851-942	流量計フィルター付(STB用)
850-206	低圧オイルガン
LS-2219	流量計　積算計付
853-579	デジタル流量計
851-985	高圧グリースガン(ノズル付、スイベルジョイント付)

OIL DRAIN

オイルドレーン

OD-57

OD-700PG-B

OD-700APN

T-80D

T-80C

型　式	OD-57	OD-700	OD-700PG-B	OD-700APN	T-80D	T-80C
機　　能	—	—	排出(手動式)	排出(エアー式)	排出(エアー式)	排出(エアー式)
吐　出　量	—	—	10L/40回転	52L/min以上	8L	8L
受　皿　径　φmm	312	—	—	—	550	550
受皿最低～最高　mm	802～1,615	1,041～1,634	1,041～1,634	1,041～1,634	1,140～1,580	1,140～1,440
タンク容量　L	20	55	55	55	80	80
本体重量　kg	12.6(排油缶含)	13	約21	約21	20	20
標準付属品	専用排油缶 オーバーフローゲージ	カムタイト付	ロータリーポンプ 排出ホース　2m	エアー駆動ポンプ 排出ホース　2m	—	—
本体色別型式	—	OD-700-B(ブルー) 〃　-P(ピンク) 〃　-W(ホワイト)		OD-700APN-B(ブルー) 〃　-P(ピンク) 〃　-W(ホワイト)	—	—

SWING-ARM TYPE OIL DRAIN

アーム型オイルドレーン

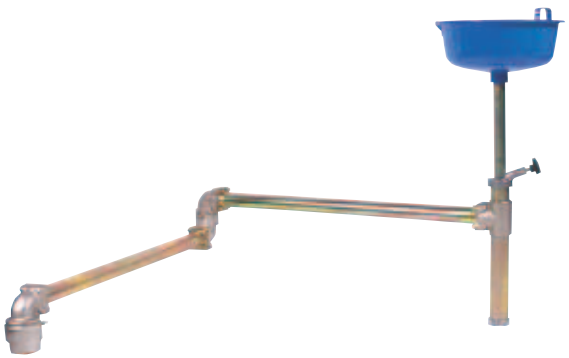

DA-366

折畳み式の廃油受で、廃油受皿に受けた廃油を、アームパイプ内を通して地下タンク・別室の廃油槽又はそれらに接続する配管に流すことができます。
アームは特殊ジョイントによって自由に移動でき、受皿の高さも任意に調節できます。

型　式	DA-366	DA-367
取　付　方　法	ピット内壁面取付	フロア直立取付
アームパイプ径　φmm	45	45
最大回転半径　mm	1,900	2,900
受　皿　高　さ　mm	599～834	1,173～1,703
受　皿　径　φmm	315	315
本　体　重　量　kg	15.5	23.5

DRAIN CART

ドレンカート

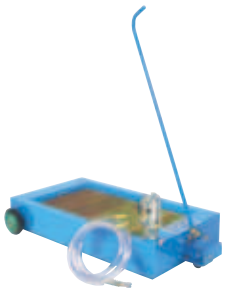

DC-77P

DC-100

B-80DP

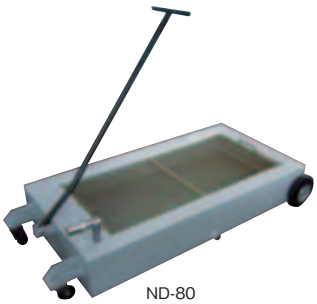

ND-80

型　式	DC-77P	DC-100N	B-80DP	ND-80DP	ND-80
タンク容量　L	77	100	70	80	80
受　皿　高　さ　mm	200	800～1,590	280	200	200
ポ　ン　プ	プランジャー	ダイヤフラムポンプ	ダイヤフラムポンプ	ダイヤフラムポンプ	オプション
吐　出　量　L/min	11	15	28	28	550
本　体　重　量　kg	32.5	89.3	15	35	35
標準付属品	ホース組立	サクションパイプ	ポンプ別置	ポンプ別置・ホース	ー

BEARING GREASE PACKER

ベアリンググリース給脂機

小型車から大型車までのホイールベアリングなどへのグリース充填が、グリースの無駄なく短時間にできます。市販のグリース缶がそのまま使用できます。

型　式	BGP-100N
吐　出　圧　MPa	45.5
吐　出　量　g/min	520
空気消費量　L/min	235
グ　リ　ー　ス	NLGI　No.0～3（16kgペール缶入）
本　体　寸　法　mm	439W×644D×1,098H
本　体　重　量　kg	44
標準付属品	フォロープレート

＊オプション：BGPガンセット（BGP-100NGS）

HIGH PRESSURE GREASE PUMP

グリースバケットポンプ

手動式ポンプで24.5MPaの高圧が得られます。
タンク内には多量のグリースが保有でき、コンプレッサーのない屋外などでの給脂作業に最適です。
なお、市販のペール缶用(16kg)のグリースをそのまま使用できます。

YSK-55

YSK-77

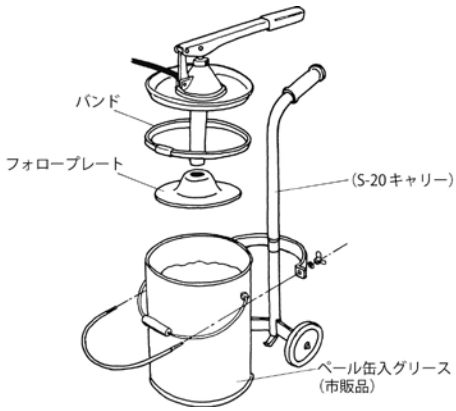

型　式	YSK-55	YSK-77
吐出圧力 MPa	最高24.5	
吐出量 g	3.2/ストローク	
ストローク mm	38～43	
容量 L	16	
全高 mm	495	800
本体重量 kg	8.7	11.3
標準付属品	SKガン、耐油ホース2m、フォロープレート	SKガン、耐油ホース2m、フォロープレート、キャリー

＊標準のホースでは短い場合には、オプションで長いホース(3m、5m、7m)があります。

OIL BUCKET PUMP

オイルバケットポンプ

STB-57

STB-77(キャリー付)

STB-67(キャリー付、流量計付)

型　式	STB-57	STB-77	STB-67
吐出量 cc	40/ストローク	40/ストローク	40/ストローク
ストローク mm	50	50	50
容量 L	20	20	20
全高 mm	593	795	795
本体重量 kg	7.4	9.9	11.3
標準付属品	耐油ホース2m	耐油ホース2m、キャリー	耐油ホース2m、キャリー、流量計

＊キャリーのみもあります。キャリーはオイルバケットポンプとグリースバスケットポンプ共用です。(型式: YS-20)

GREASE & OIL PUMP

ボリュームポンプ

VO-8　VO-50

オイルのハンドポンプで、建設用機械類の給脂、給油に最適です。

型　式	VO-8	VO-50
吐出圧力　MPa	2	5
吐出量　mL	20/ストローク	24/ストローク
油槽容量　L	8	15
全高　mm	477	530
本体重量　kg	5.0	9.0

＊標準付属品:口金・高圧耐油ホース

HIGH PRESSURE GREASE PUMP

ミニリューブ・スーパーリューブ

K6-KR

K3-KR

●一切の動力を必要としません。
●ガン吐出圧力はハイプレッシャーにセットすると高圧力となり、つまったニップルへも、スムーズに給油ができます。

型　式	K6-KR	K3-KR
吐出圧力　MPa	68.6	68.6
最大吐出量　cc/ストローク	3	3
ポンプ充填量　cc	約50	約130
耐圧ホース　m	φ25×1.5	φ25×3
全高　mm	450	890
本体重量　kg	3.4	6
備考	市販グリース缶(2.5kg)、またはミニタンク	市販グリース缶、ペール缶(16kg)

GREASE GUN

グリースガン

KH-120

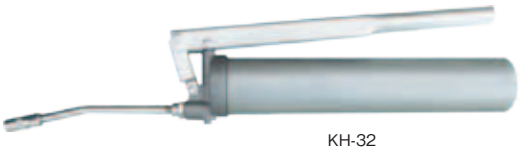

KH-32

型　式	容量　mL		全長(除くノズル) mm	最大圧力 MPa	本体重量 kg	適　用	
	詰　込	カートリッジ				詰　込	カートリッジ
KH-120	130	80	232	20	0.51	可	可
KH-35	380	200	290	25	1.11	可	可
KH-32	180	—	412	25	1.27	可	不可
KH-500	500	400	368	50	1.30	可	可

＊HPS-1ノズルが標準で付属しています。(KH-16・KH-500はCNP-2付)

GREASE GUN

グリースガン

EG-400A

EG-400B

AMG-400

型　式	EG-400A	EG-400B	AMG-400
駆動方式	電動式	バッテリー式	エアー式
モーター　V	100	―	―
バッテリー（充電式）　V	―	DC9.6	―
エアー圧　MPa	―	―	0.2～0.7
グリース容量　g	400（蛇腹式カートリッジ使用）		
吐出圧　MPa	40	32	32
吐出量	1.6mL/秒	1.6mL/秒	約1mL/ストローク
本体寸法　mm	90w×378D×410H	90W×377D×420H	66W×387D×397H
本体重量　kg	3.2	2.5	1.8

GREASE GUN (CARTRIDGE TYPE)

グリースガン（カートリッジ式）

CH-400

GC-57K

MMG-400

●グリースガン

型　式	容　量 g	最大圧力 MPa	全　長 mm（除くノズル）	本体重量 kg
CH-400	400	50	368	1.29

＊上記仕様の全長・質量はノズルを含みません。

●グリースガン

型　式	容　量（手詰） g	最大圧力 MPa	全　長 mm（除くノズル）	本体重量 kg
GC-57K	455	25	411	1.55

＊上記仕様の全長・質量はノズルを含みません。
＊筒型カートリッジ・手詰め兼用となります。

●CH-400、EG-400シリーズ用グリース

型　式	グリース名	備　考
MMG-400-CG	シャシグリース	番手No.1（400g）　20本入
MMG-400-MP	リチウムグリース	番手No.2（400g）　20本入
MMG-400-MO	モリブデングリース	番手No.2（400g）　20本入

NOZZLE & MICRO-HOSE

ノズル・マイクロホース

グリースガン(プッシュ式は除く)、又は、SK型ハンドバケットポンプの注油ノズルが給油口の形状に合わない場合、又、注油しにくい場所に給油口がある場合、それぞれに適したノズル、又は、マイクロホースをご利用ください。標準で付属しているノズルを外して取り付けます。尚、SKR型シャシールブリケーターにはSPK-1・2・3型マイクロホースは使用できません。ノズルの先に取り付けて使用するSPK-5型マイクロホースをご利用ください。

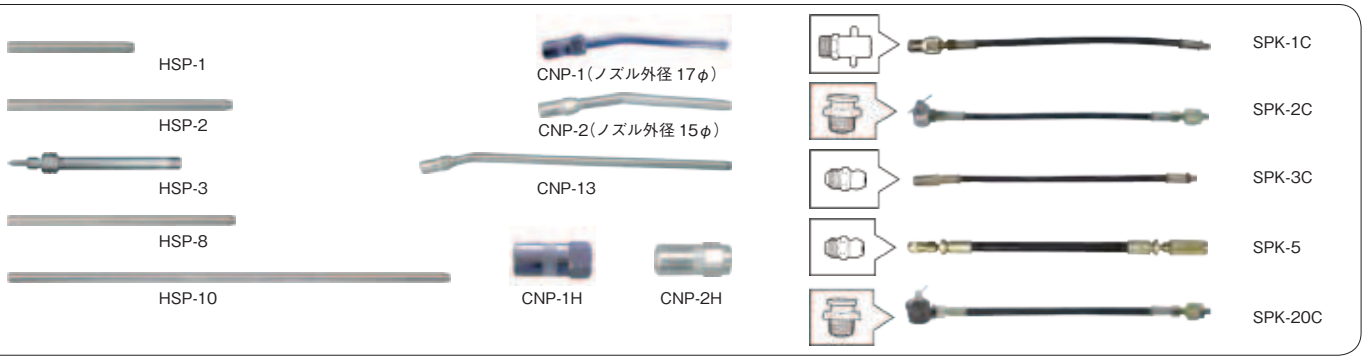

型　式	品　名	全　長　mm	備　考
HSP-1	ストレートノズル	120	標準型ノズル
HSP-2		240	ロングノズル
HSP-3		135	ベアリング注脂用
HSP-8		220	ロングノズル
HSP-10		450	
CNP-1	ハイドロチャックノズル	185	ハイドロリックニップル用
CNP-2		185	
CNP-13		335	
CNP-1H		38.5	CNP-1用チャックノズル用
CNP-2H		39	CNP-2用チャックノズル用
SPK-1C	マイクロホース	355	ピンタイプフィッティング用
SPK-2C		375	ボタンヘッドフィッティング用
SPK-3C		330	ハイドロリックニップル用
SPK-5		420	
SPK-20C		377	ボタンヘッドフィッティング(大)用

GREASE GUN

グリースガン(ワンハンド式)

型　式	容　量 g	全　長 mm	最大圧力 MPa	本体重量 kg
KH-16	80	241	10	0.44

＊上記仕様の全長・質量はノズルを含みません。

OIL SYRINGE

オイルシリンジ(サクションポンプ)

OS-600

型　式	容　量 mL	油槽径×全長 mm	本体重量 kg
OS-200	200	φ32×490	0.57
OS-600	600	φ50×696	1.28
OS-1000	1,000	φ50×886	1.77

LUBRICATION DRUM SET

ルブドラムセット（給油台車）

LDS-110K

大型車両、建機、各種生産設備などのオイルメンテナンスに最適の給油機器です。台車にオイルポンプ、オイルガン、給油ホースなどをセットしたものです。台車に200Lドラム缶をそのまま搭載して使用できるので給油量の多い場合も簡単に、しかもスピーディに作業が行えます。

型　式	LDS-110	LDS-110K	LDS-110R
ポンプ（DR-110A5）	○	―	○
〃　（KP-110）	―	○	―
エアーレギュレーター	○	○	○
グリップメーター	○	○	○
ノズル	○	○	○
スイベルジョイントE	○	○	○
耐油耐圧ホース　m	5	5	2
ホースリール	―	―	○
台車	○	○	○

LEVEL ALARM

レベラーム

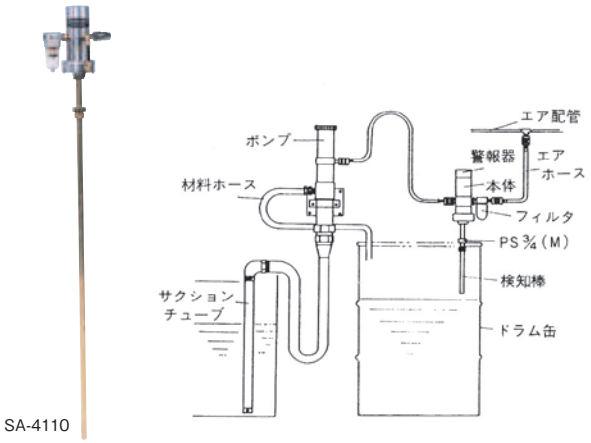

SA-4110

型　式	SA-4100	SA-4110
用途	LO用 下限の検知	HI用 上限の検知
出力流量　L/min	1,000	
エアー圧　MPa	0.25～0.7	
出口端子	Rc1/4	
取付アダプター	G3/4 ドラム缶仕様	

WASTE OIL CONTROL SYSTEM

廃油処理システム

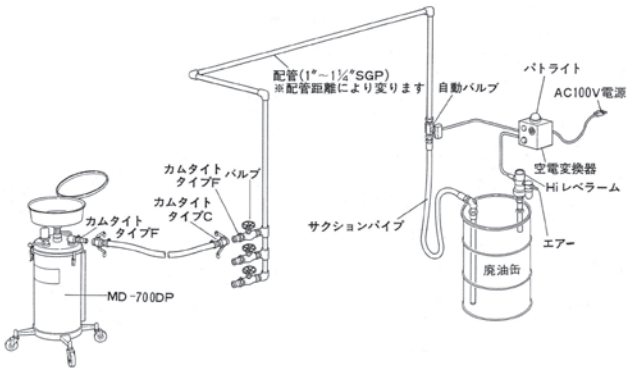

マルチオイルチェンジャー、ドレンカートなどから廃油タンクに圧送する廃油処理システムで、廃油缶が一杯になるとレベラームからの信号により、オールエアー制御（完全防爆）で自動バルブを止めパトライトを回します。

オイルレベルモニタリングシステム

レベルモニタリングシステム

●タンクにセットされた検知管にレベルモニター本体からエアー信号を送り、排圧抵抗・密度を計測し、タンクの液量を表示します。
検出の有効距離は30mです。
●液量の表示はリッター数/パーセント/レベルと数項目可能です。
●任意の液量(パーセント)をパトライトで警報することができます。
●液面計としても使用できます。
●エアーポンプ等を停止させる場合はポンプ停止ユニットの組込みが別途必要です。(オプション)

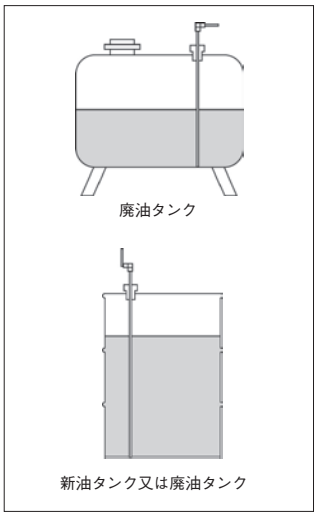

検知管(セット品)

レベルモニター本体

液面警報装置

LMT1

LMT2

LMT3

3油種用(LMT3タイプ例)

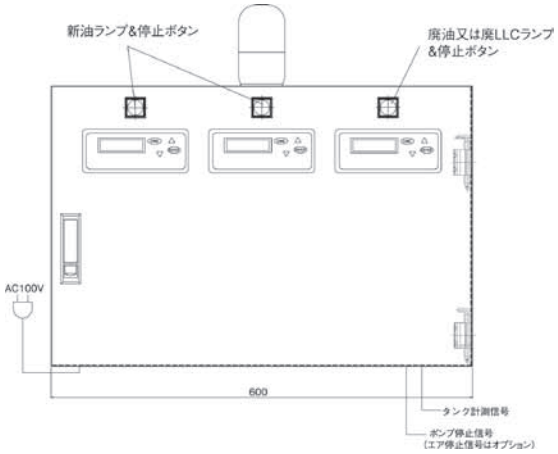

型　式	油　種	検知管	電源　V	本体寸法　mm
LMT1-D1	1油種(新油)	1本	AC100	250W×140D×480H
LMT1-U1	1油種(廃油)			
LMT2-D2	2油種(新油)	2本		420W×140D×520H
LMT2-D1U1	2油種(新1・廃1)			
LMT2-U2	2油種(廃1・廃LLC1)			
LMT3-D3	3油種(新油)	3本		600W×140D×520H
LMT3-D2U1	3油種(新2・廃1)			
LMT3-D1U2	3油種(新1・廃1・廃LLC1)			
LMT4-D4	4油種(新油)	4本		500W×140D×700H
LMT4-D3U1	4油種(新3・廃1)			
LMT4-D2U2	4油種(新2・廃1・廃LLC1)			

＊オプション:ブザー装置、エアーポンプ停止ユニット(PST-O)

OIL LEVEL MONITORING SYSTEM

オイルレベルモニタリングシステム

リレーバリア・フロートセンサーシステム

●タンクにセットされたフロートセンサーにより液面を感知し、無電圧の電気信号を警報装置に送ります。
●警報装置はパトライトが点灯し、ブザーが鳴ります。
●エアーポンプ等を停止させる場合はポンプ停止ユニットの組込みが別途必要です。（オプション）

液面警報装置（3油種用例）

検知管

フロート

2油種用（FRT2タイプ例）

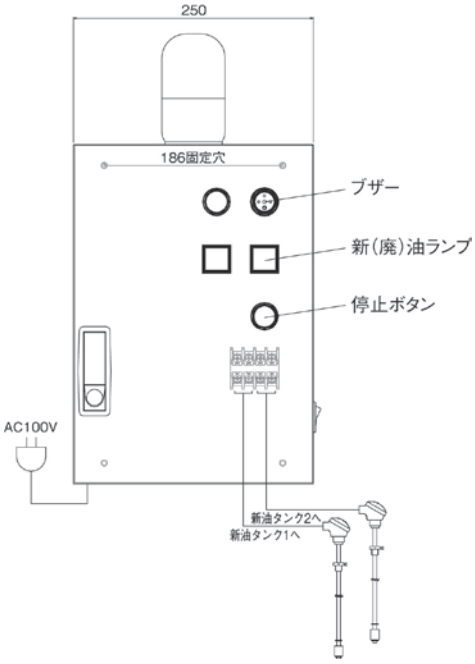

タンク内油量をお知らせします！

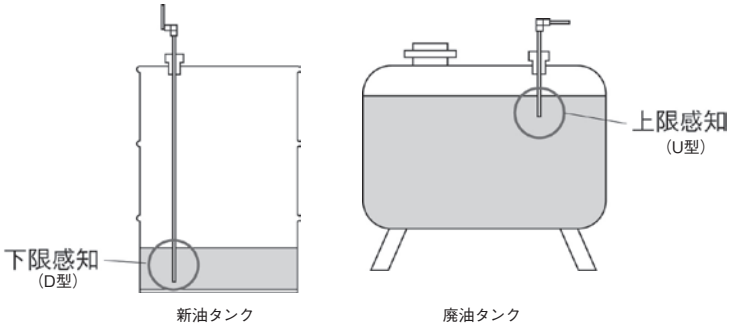

型　式	油　種	検知管	電源　V	本体寸法　mm
FRT1-D1	1油種（新油）	D型1本	AC100	250W×175D×472H
FRT1-U1	1油種（廃油）	U型1本		
FRT2-D2	2油種（新油2）	D型2本		
FRT2-D1U1	2油種（新1・廃1）	D型1本・U型1本		
FRT2-U2	2油種（廃1・廃LLC1）	U型2本		
FRT3-D3	3油種（新油）	D型3本		
FRT3-D2U1	3油種（新2・廃1）	D型2本・U型1本		
FRT3-D1U2	3油種（新1・廃1・廃LLC1）	D型1本・U型2本		
FRT4-D4	4油種（新油）	D型4本		300W×175D×472H
FRT4-D3U1	4油種（新3・廃1）	D型3本・U型1本		
FRT4-D2U2	4油種（新2・廃1・廃LLC1）	D型2本・U型2本		

＊オプション：エアーポンプ停止ユニット（PST-O）

HIGH-LOW LEVEL CONTROL

HI-LOレベルコントロール

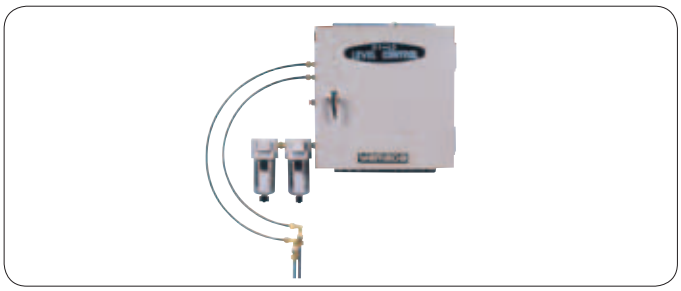

型　式	SA-4150
作　　動	エアーによる液面制御(2位置)
被検知物体	液体(粘度1,000CP以下)
出力流量　L/min	最大300(0.7MPa負荷時)
全　　高　mm	3,050(検知棒、チューブ除く)
標準付属品	検知棒2本、チューブ6m

WASTE OIL TANK

廃油タンク

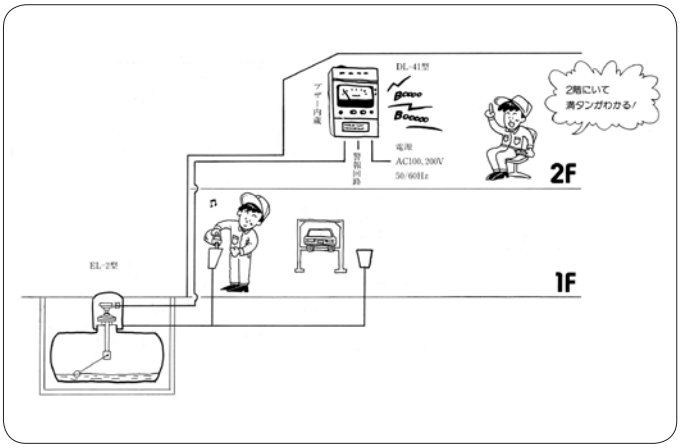

●廃油が満タンになるとブザーで知らせるので、離れた事務所にいても確認できます。
●各サービスストールと埋設の廃油タンクが連結されており、各ストールで廃油が処理できます。

型　式	容　量　L	ピット埋設本体寸法　mm
KOT-490	490	2,500W×1,650D×2,050H
KOT-1000	1,000	3,000W×1,800D×2,250H
KOT-1900	1,900	3,600W×2,000D×2,450H
KOT-3000	3,000	4,300W×2,100D×2,550H

＊円筒外置型もあります。
＊据付工事が必要。使用条件、取付け場所等により異なりますのでその都度お問い合わせください。

DRAIN BOX

ドレンボックス

作業ストールの隅に設置し、地下配管により廃油タンクへ流れるようになっています。

型　式	DB-01A
上部本体寸法　mm	400W×400D

OIL DRAIN

リフト式オイルドレン

埋設式ドライブオンリフトに組付け、リフトによるオイル交換作業が効率良く行えます。

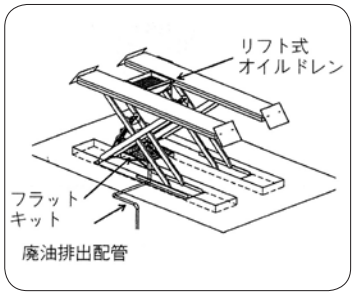

型　式	ODK-LF3
オイル収納量　L	約20

DRAIN CABINET

ドレーンキャビネット

キャビネット内の廃油を、別の廃油ストレージタンクに圧送します。

型　式	DCB-40
最大容量　L	40
エアー圧　MPa	0.2～0.7
本体寸法　mm	605W×385D×1,015H
付属品	吸込ホース　1.3m 排出ホース　0.7m

DRAIN BOX

ドレンボックス

●廃油や廃LLCを工場内よりポンプ圧送し、タンクへ排出するキャビネットです。
●汚れた廃油の処理をスマートに行ないます。

シンクタイプのドレンボックスでシングル方式とダブル方式があります。
ダブル方式は廃油・廃LLC処理に効力を発揮します。

シングルタイプ

ダブルタイプ

電動廃油ポンプ

ダイヤフラム廃油ポンプ

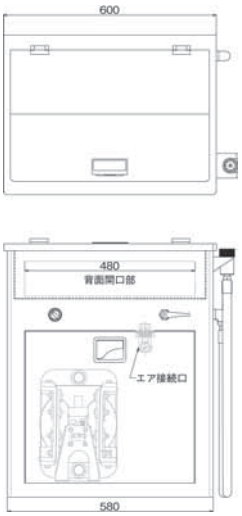

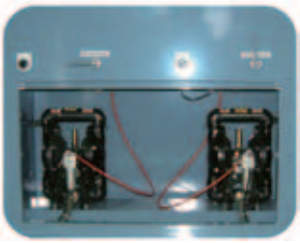

ダイヤフラム廃油ポンプ
ダブルタイプ

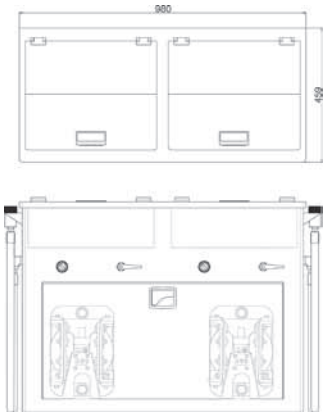

型　式	形　状	廃油ポンプ	動　力　V　kW	本体寸法　mm	標準付属品
OLD-S	シングルタイプ	ダイヤフラムポンプ	エアー	653W×454D×793H	接続ホース3/4×1.5m付 配管接続口径（20A、25A可）
OLD-S-EP		電動ポンプ	AC 200　0.4		
OLD-W	ダブルタイプ	ダイヤフラムポンプ	エアー	980W×459D×720H	
OLD-W-EP		電動ポンプ	AC 200　0.4		

＊シンク部分は錆びにくいステンレス加工が施されています。
＊コックを切り替えると、カプラ付きホースにて他の機器（オイルドレン等）と接続し、
　吸引又は圧送が可能です。

OIL DISPENSER

ウォールタンク

WT-3B

ウォールタンクは立体的に作られたオイル販売器で、オイルコックを押すだけで必要量のオイルが得られる簡単な構造で便利な設備です。上部のオイルタンクに入っているオイルの落差を利用していますので、配管工事の必要もなく機械的な個所がないために故障の心配もありません。

型　式	WT-2B	WT-3B
タンク数×1本の容量　L	2×250	3×250
本体寸法　mm	1,000W×420D×2,660H	1,475W×420D×2,660H
本体重量　kg	約185	約270

＊屋外用もあります。
＊標準付属品：専用ポンプ、ビニールホース（2m）、エアーホース（5m）、減圧弁、安全弁
アンカーボルト（6本）

OIL DISPENSER

オイルサービスセット

オイルコックを押すだけで簡単に取出したいオイルを選択出来ます。
油倉庫に格納されたドラム缶から、エアーポンプによってキャビネットまで配管を通って圧送されます。

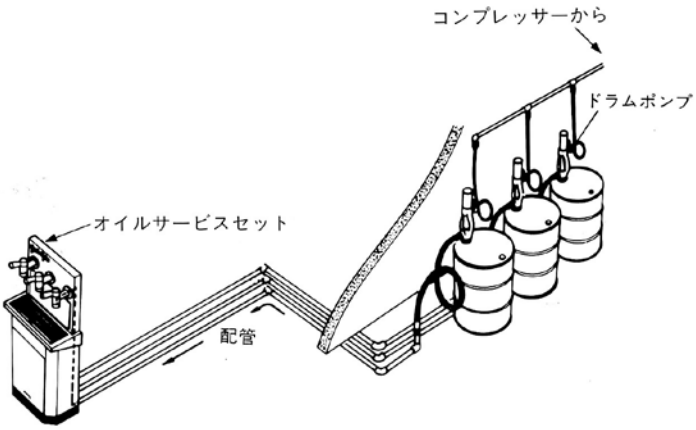

型　式	本体寸法　mm	本体重量　kg	標準付属品
OP-3P	700W×357D×1,295H	35	DR-50A-1ドラムポンプ　3本 耐油ホース　3本 エアーレギュレーター　3個

＜ダイヤフラムポンプ付＞
オイルサービスセットに廃油移送用のダイヤフラムポンプを組みこみ、容易に屋外のタンク等に移送します。

型　式	エアー圧 MPa	最大吐出量 L/min	標準付属品
OP-3D/P	0.2～0.7	60	DR-50A-1　ドラムポンプ　3 耐油ホース　3 エアーレギュレーター　3

OIL DISPENSE & DRAIN SYSTEM

オイルサービスシステム

オイルサービスキャビネット

新油タンク

廃油タンク

オイルサービスキャビネット

駆動方式

電動オイルポンプ

エアーレシプロポンプ

駆動方式

電動廃油ポンプ

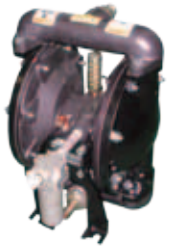

ダイヤフラム廃油ポンプ

型　式	油　種	備　考
OBS-1C	1油種	スカート付
OBS-2C	2油種	スカート付
OBS-3C	3油種	スカート付
OBS-1CDP	1油種	エアー式ダイヤフラム廃油ポンプ付
OBS-2CDP	2油種	エアー式ダイヤフラム廃油ポンプ付
OBS-3CDP	3油種	エアー式ダイヤフラム廃油ポンプ付
OBS-1CEP	1油種	電動廃油ポンプ付
OBS-2CEP	2油種	電動廃油ポンプ付
OBS-3CEP	3油種	電動廃油ポンプ付

＊電動ポンプモーター: 200V　0.4kW
＊オイルサービスキャビネットの本体寸法　幅 580×奥行 417×高 1,360mm
＊ジョッキトレー部分は取外して清掃できます。

オイルサービスシステム

オイルサーバー＆ドレンボックス

●ジョッキトレーを起こすことにより、ドレンボックスに早変わりします。
●廃油の処理・エレメントの油切りに便利です。
●コックを切り替え、カプラ付きホースを他の機器（オイルドレン）と接続し、廃油を吸引又は圧送することができます。

電動式廃油ポンプ

ダイヤフラム式廃油ポンプ

型　　式	油　　種	廃油ポンプ	動　力　V　kW	本体寸法　mm	標準付属品
OLBD-1CDP	1油種	ダイヤフラム式	エアー	580W×417D×1,361H	新油用接続ホース 各1/2×1m 接続口径（20A、25A可） 廃油用接続ホース 3/4×1.5m 接続口径（20A、25A可）
OLBD-2CDP	2油種				
OLBD-3CDP	3油種				
OLBD-1CEP	1油種	電動式	AC 200　0.4		
OLBD-2CEP	2油種				
OLBD-3CEP	3油種				

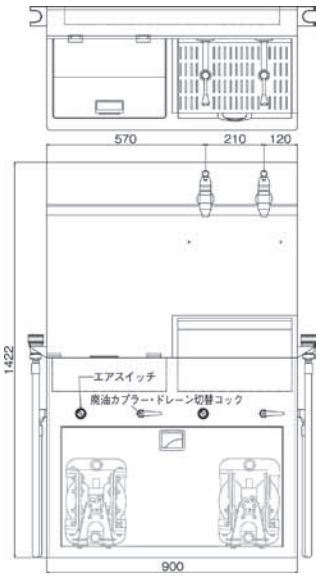

CAN CRUSHER

缶クラッシャー

CCR-80

C2-4000

C2-1000

ガソリンスタンドやサービス工場等で出る空き缶を、エアーシリンダーの力で押しつぶして廃品置場のスペースを有効に利用すると共に、廃品回収業者への処分を容易にします。

型　式	エアー圧 MPa	処理対象缶
CCR-80	0.78～0.98	オイル缶（1～2L、4L）、クーラント缶、ブレーキフルード缶、校正ガス缶、エアゾール缶、ジュース缶
C2-1000	0.59以上	オイル缶（1～4L）
C2-4000	0.59以上	オイル缶（1～4L） 大型車～普通車オイルエレメント

OIL MEASURE & FUNNEL

オイルメジャー

F-210

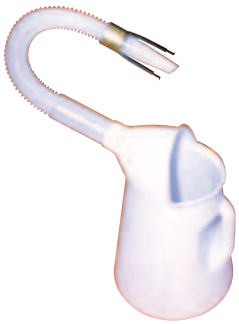

F-250-NC-2

型　式	容　量　L	備　考
F-210	1	ポリエチレン製
F-220	2	
F-230	3	
F-240	4	
F-250	5	
F-310	1	フタ付 ポリエチレン製
F-320	2	
F-250-NC-2	5	ロングノズル、フック付、 ポリエチレン製

OILER

オイラー

F-301

PO-10(PO-11)

型　式	容　量 cc	材　質
F-204	400	ポリエチレン製　ノック式
F-301	180	ポリエチレン製　ピストル型
F-302	180	ポリエチレン製　たて型
PO-10	250	アルミ合金　　ピストル型
PO-11	330	アルミ合金　　ピストル型

POLYETHYLENE TANK

灯油専用ポリタンク

PJ-10

PJ-20

型　式	容　量 L	備　考
PJ-10	10	赤色、ノズルなし
PJ-20	20	
PJ-10NS	PJ-10用ノズルセット	
PJ-20NS	PJ-20用ノズルセット	

GASOLINE HANDY CAN

ガソリン携行缶

KS-10Z

KS-20Z

特殊鋼板製のガソリン携行缶です。
KS-20Zはジープ車に取付けられます。

型　式	容　量 L	備　考
KS-10Z	10	鉄製
KS-20Z	20	鉄製、ジープ取付
KS-20SUS	20	ステンレス製

DRUM PUMP (HAND-OPERATED)

ドラムポンプ（手動式）

HP-26Z

WP-50K

ODS-60

RP-20Z、24Z

RP-99Z

HP-26Z
操作は上下式で、数回作動するだけでサイフォン化し自動流出します。
（プラスチック製）

WP-50K
皿付で、給油後のあまりの油はもとに戻りオイルのムダをなくします。

ODS-60
手動ポンプに代るドラム缶用エアー駆動ポンプです。

RP型
回転式で1/4逆回転させるとサイフォン化は停止します。

型　式	吐出量 L	全　長 mm	本体重量 kg	備　考
HP-26Z	26/分	1,185	0.4	プラスチック 上下式
WP-50K	0.5/ストローク	1,380	7	上下式
ODS-60	15/min （エアー圧0.7MPa時）	1,225	3.5	エアー圧 （小分け用）
RP-20K RP-24K RP-99K	0.19/1回転 0.28/1回転 1.00/1回転	1,240 1,307 1,313	3.8 5.8 8.0	回転式

＊吐出量はオイルの種類によって多少違ってきます。

DRUM PUMP (ELECTRICALLY OPERATED)

ドラムポンプ（AC100V電動式）

CP-51Z

EP-75Z、76Z

型　式	出　力 W	吐出量 L/min	備　考
CP-51Z	100	50	―
CP-90Z	110	80	ノズルなし
EP-75Z	65	72	50Hz用
EP-76Z	65	72	60Hz用
FC	65	50	完全防爆型
FC-M	65	50	〃　流量計付

DRUM PUMP (BATTERY OPERATED)

ドラムポンプ(DC12Vバッテリー式)

CP-31D
(バッテリーは付属いたしません)

●配電設備・一般用電源(AC)のとりにくい所での小分け、移送作業に最適です。
●電源は自動車のバッテリー(12V)から簡単にとれます。

型　式	吐出量 L/min	電流値 A	本体重量 kg	備　考
CP-31D	40	10.5	6	―
EP-60D	60	11.8	9	強力型

DRUM PUMP (AIR OPERATED)

ドラムポンプ(エアー式)

CP-51A

AF-141

空気圧で液体を移送します。可燃性の液体、火気厳禁の場所に最適です。空気圧により流量を調整できるため経済的です。

型　式	吐出量 L/min	本体重量 kg	備　考
CP-51A	42	5.5	―
AF-141	75	6.5	石油製品用
AH-151	90	7.5	ケミカル用

DRUM PUMP (ELECTRICALLY OPERATED)

電動ドラムポンプ

EP-56A

●一般用電源(AC)を動力源とする粘性オイル専用ポンプです。
●トロコイド式ギヤーを採用、高吐出を発揮します。

<主な用途>
ギヤーオイル・B重油・A重油・マシン油・灯油・軽油・その他の粘性オイル用。

型　式	モーター V　W	吐出量 L/min	吸入／押上揚程 m	本体重量 kg
EP-56A	100　500	38	6/20	30
EP-56B	100　750	44	6/30	40

ELECTRIC OIL PUMP

電動オイルポンプ

●エアーポンプと異なり、脈動や振動がなく、スムーズなオイル供給が可能です。
●油脂庫外に設置する開放型と、油脂庫内に設置が可能な安増型があります。
●1油種用は自立架台付タイプで、2～3油種用はボックス型になります。

OSN-1
（自立架台付）

OSN-NC2
（ボックス型）

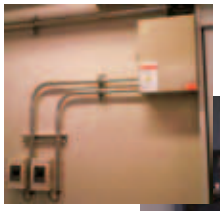

OSN-2AF

制御盤は油脂庫外に設置し、
安全増モーター採用のポンプは
油脂庫内に設置します。

付　属　品

吐出接続ホース

SP-TD
サクション
パイプ・
ホースセット
（タンク用）

サクションパイプ

サクションホース

SP-DS
サクション
パイプ・
ホースセット
（ドラム用）

サクションパイプ

サクションホース

型　式	油　種	形　状	電　源　V kW	吐出量 L/min	吐出圧 MPa	本体寸法 mm	標準付属品
OSN-1	1油種用	開放型	AC200　0.75	12	1.2	500W×360D×1,450H	SP-TDサクションパイプ・ホースセット（タンク用）（1,100～1,400mm） SP-DSサクションパイプ・ホースセット（ドラム用）（φ25×2.5m） SH-15N吐出接続ホース（1/2×1.5m）
OSN-NC2	2油種用		AC200　0.75×2			500W×450D×1,800H	
OSN-NC3	3油種用		AC200　0.75×3			500W×450D×1,800H	
OSN-1AF	1油種用	安増型	AC200　0.75			500W×360D×1,450H	
OSN-2AF	2油種用		AC200　0.75×2			500W×450D×1,800H	
OSN-3AF	3油種用		AC200　0.75×3			500W×450D×1,800H	

OIL CHANGER

オイルチェンジャー

OC-100A

OC-80A

●オイル点検、クランクケース等の洗浄に便利です。
●デフ、ミッションオイルの交換がすばやくできます。
●ポンプ保護フィルターを設けているので、ポンプの故障もありません。
●スイッチ操作で廃油の移し替えができるのは本機独自の設計です。（OC-80A）
●吸入ノズルの収納部（ハンガー）にリミットスイッチが付き、吸入ノズルを持ち上げると自動的にポンプが作動します。取扱操作が非常に簡単になっています。（OC-100A）

型　式	OC-80A	OC-100A
作　動	電動式	電動式
電　源　V W	AC100　250	AC100　250
吸入排出指示	正逆スイッチ	正逆スイッチ（リミットスイッチ）
円筒ガラス容量　L	10	13
タンク容量　L	80	100
バキューム　kPa	－93.33以上	
吸油量　L/min	1.8～4	
排油量　L/min	8以上（吸入パイプを必ず外すこと）	
付属パイプ　mm	6φ（銅、テフロン、ピアノ線入りテフロン各々）	
耐油ホース長さ　mm	2,200	2,900
電源コード長さ　mm	5,000	5,000
本体寸法　mm	620W×510D×1,320H	520W×550D×1,400H
本体重量　kg	60	65

＊吸油量、廃油量はオイルの温度、粘度により多少違ってきます。

MULTI OIL CHANGER

マルチオイルチェンジャー

型　式	MD-700DP
運転機能	受け ― ドレンプラグより廃油を受ける。 吸入 ― 下抜き不完全なエンジンは上抜きで実施。 送る ― 溜まった廃油を排出。
吐出量　L/min	約13
真空度　mmHg	約640
エアー圧　MPa	最大0.7
タンク容量　L	55（容量）
本体寸法　mm	526W×783D×1,041～1,634H
本体重量　kg	19
標準付属品	抜取りノズル 特殊ノズル 排出用ノズル

CVT & AT FLUID CHANGER

トリプルナイン（全自動CVT & ATフルードチェンジャー）

AMC-999

AMC-999P

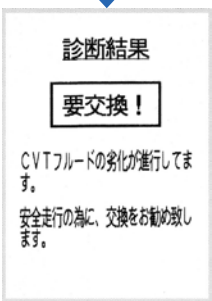

●フルードの汚れ状態をグリーン、イエロー、レッドの3段階でセンサーチェックすることができます。
●光センサーで適切なフルード交換時期を音声で知らせます。
●スケルトン仕様でCVT、ATフルードの油種間違いを未然に防止できます。
●販売集計機能付でキャンペーン期間などの累積販売数量をワンタッチで表示します。
●約8分間で交換終了。CVT車も全自動でスピーディに交換できます。
●AMC-999P型はプリンター付でお客様へフルード交換の必要性を視覚でアピールできます。

型　式	AMC-999	AMC-999P
プリンター機能	無	有
電　源　V W	AC100　47	
ポ　ン　プ　L/min	2～4	
交　換　方　法	循環全自動式／手動式	
計　測　方　法	本体重量センサー方式	
制　御　方　法	マイコン制御方式	
タ　ン　ク　L	新油ペール缶20、廃油20、廃油用サブ0.5	
給 排 ホ ー ス	9.5φ×15φ×1.8m	
本　体　寸　法　mm	610W×430D×950H	
本　体　重　量　kg	約50	

CVT & AT FLUID CHANGER

トリプルエイト（全自動CVT & ATフルードチェンジャー）

●あらゆる車種に対応、0.1～18Lまで広範囲な設定が可能です。
●2個のロードセルで油温に影響を受けない計量ができます。

型　式	AMC-888
電　源　V W	AC100　47
ポ　ン　プ　L/min	2～4
交　換　方　法	循環全自動式／手動式
計　測　方　法	本体重量センサー方式
制　御　方　法	マイコン制御方式
タ　ン　ク　L	新油ペール缶20、廃油タンク20
給 排 ホ ー ス	9.5φ×15φ×1.8m
本　体　寸　法　mm	610W×430D×950H
本　体　重　量　kg	約50

DIGITAL CHECKER

デジタルチェッカー

AMC-72E　AMC-72A　AMC-72C

オイルの状態を約10秒で解析し、3色のランプで診断します。
従来の走行距離や目視による診断に比べ、結果をお客様に伝えやすくします。

型　式	AMC-72E	AMC-72A	AMC-72C
用　　途	エンジンオイル	ATF	CVTF
チェッカー	バキュームポンプ式		
診断方法	デジタル診断		
表示方法	LEDランプ		
電　　源	乾電池（006P　9V）		
本体寸法 mm	45W×35D×215H		
本体重量 g	260		

DRUM STAND

ドラム缶スタンド

型　式	全　高　mm	本体重量　kg
DS-100	680	8

＊ドラム缶用コックは付属いたしません。

DRUM CARRIER

ドラム缶キャリア

型　式	品　名	備　考
DC-250	ドラム缶キャリア	積載量　250kg

DRUM SPANNER

万能ドラム缶スパナ

型　式	全　長 mm	本体重量 kg
KSK-500F	590	2

DRAIN PLUG WRENCH SET

ドレンプラグレンチセット

型　式	セット内容	ケース寸法　mm
4202	8S×10S、8H×3/8H、 10H×11H、12H×13H、 14H×17H、19H、4102	145W×45D×28H

DRUM TAP

ドラム缶用コック

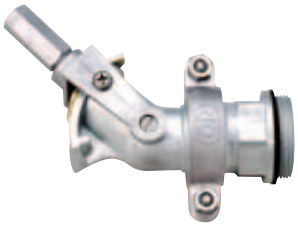

ドラム缶に装着して、ガソリンまたはオイルなどを簡単にむだなく出せる手動コックです。

型　式	用　途	本体重量　kg
GC-57A	50mm(2")孔用	1.3

DRUM CAN DIP-STICK

パットスケール(ドラム缶計量棒)

ドラム缶の口から差し込んで容量を量る、便利な計量棒です。

型　式	目盛(最小目盛)　L	全　長　mm
DD-1C	0～200(10)	1,010

OIL FILTER WRENCH

オイルフィルターレンチ

KSS-6

FW-40、60

KW-100、200、300、400

型　式	備　考
KSS-6	ベルト締め式
NT-83A	大小2個
FW-40	チェーン式　80～115mm
FW-60	〃　MAX.160mm

型　式	備　考　φmm
KW-100	3点締め式　55～75
KW-200	〃　75～95
KW-300	〃　95～115
KW-400	〃　110～145

OIL FILTER WRENCH SET

オイルフィルターレンチセット

NT-1100

作業しづらいオイルフィルターの交換に適しています。差込角(9.5mm sq)にハンドルが入らない場合は、スパナやメガネレンチの利用ができます。
NT-800: 3ナンバー、5ナンバーの現行車種セット
NT-1100: カートリッジ式レンチ、フルセット

型式		NT-800	NT-1100
構成品(寸法 mm)	NT-1　(64)	○	○
	K-1　(66.5)	○	○
	S-1　(72.5)	○	○
	N-4　(74)	–	○
	NT-2　(79)	○	○
	NT-3　(79.5)	○	○
	S-3　(89)	–	○
	N-2　(92)	○	○
	T-2　(94.5)	○	○
	T-4　(99)	○	○
	M-2　(100.5)	–	○

GREASE CHARGER

グリースチャージャー

自動車(軽自動車から大型車まで)や建設機械などの巾広いサイズのベアリングのグリース注入に適しています。
手が汚れず作業効率もアップします。

型　式	適用ベアリング　φ	適用缶	本体重量　kg
GZ-18	50～100	20L丸缶	8.2